Gruppo aspirante Workstation 1300 S

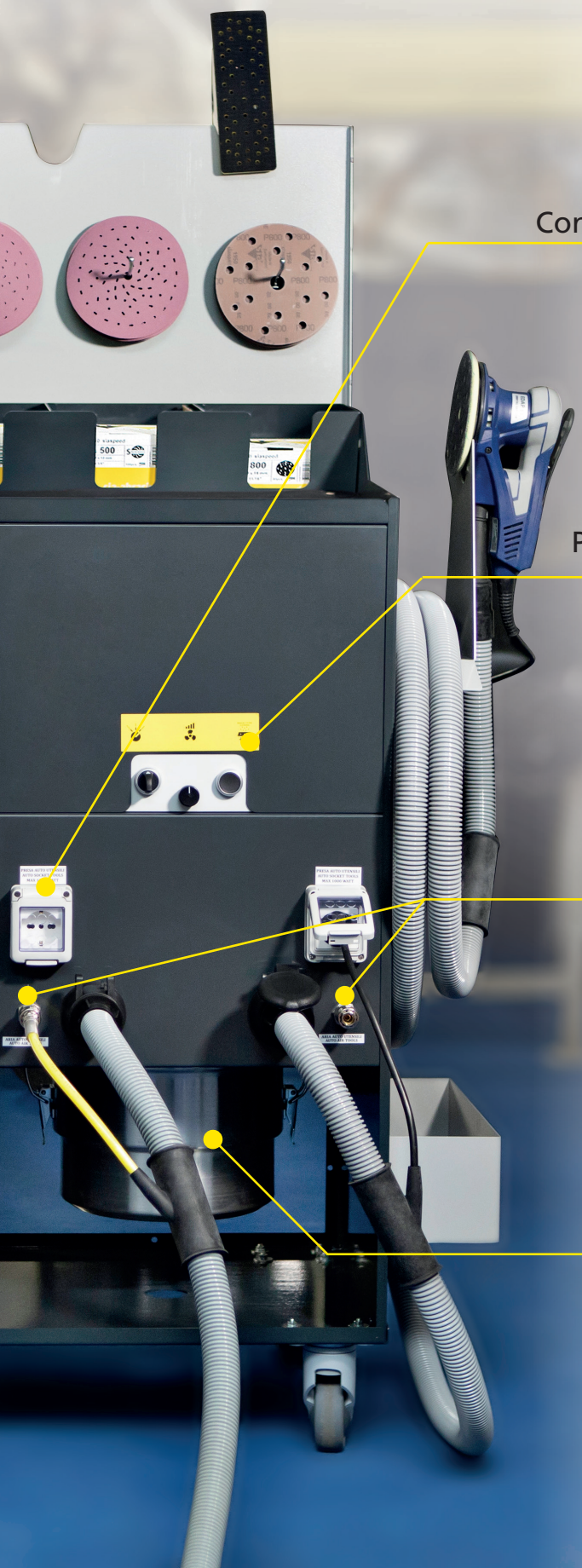

Connessioni automatiche elettriche

Regolatore Volume - Aria
Start&Stop
Pulizia filtri automatica/manuale

Connessioni automatiche
pneumatiche

Raccoglitore polvere

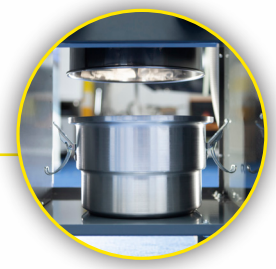

Caratteristiche tecniche

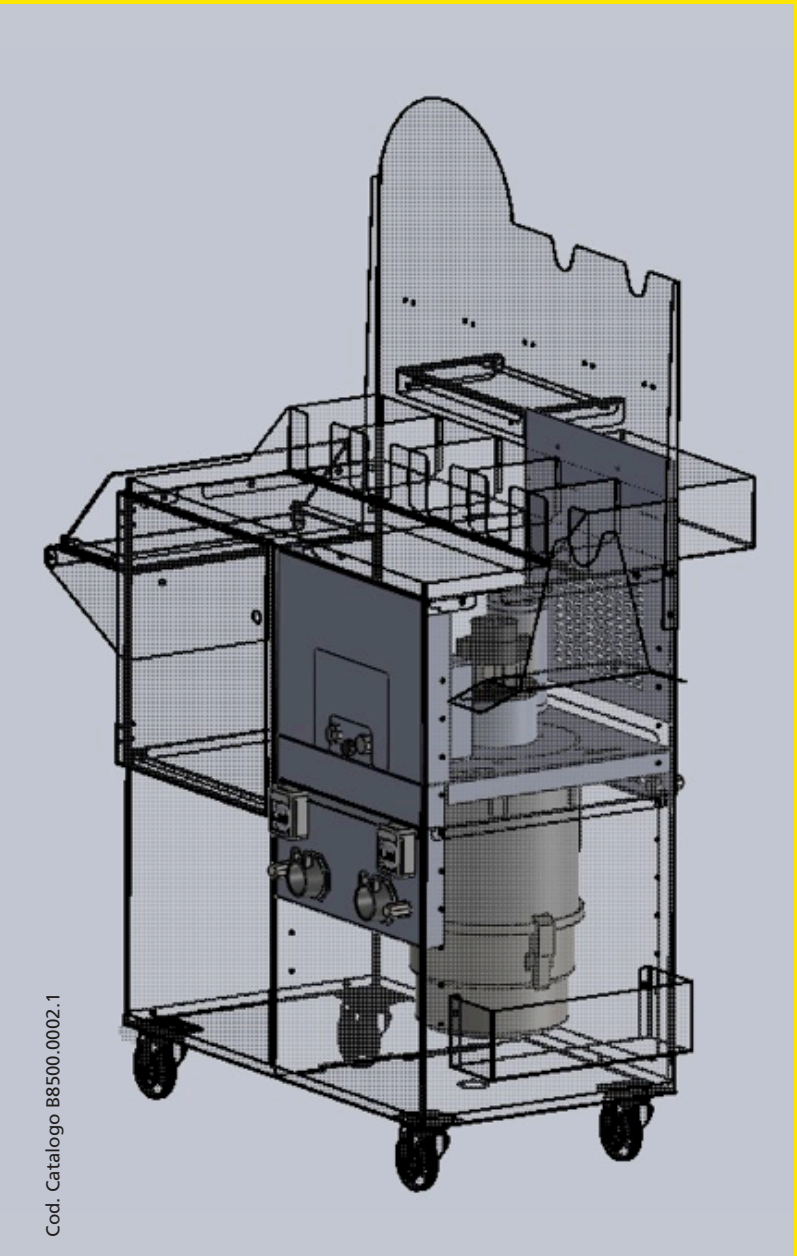

Cod. Catalogo B8500.0002.1

Tensione alimentazione
230 V ac +/-5% - 0/60 HZ +/-5%

Tensione comandi operatore
12Volt cc +/- 5%

Potenza elettrica totale installata
1,5kW +/- 5%

Grado di protezione IP 68

Volume di aspirazione (*) 150m3/h

Depressione di aspirazione max (*)
210 mbar

Peso complessivo
27 kg

Temperatura ambiente ammessa
Da -5 a +35° C

Umidità relativa ammessa
Da 35 a 70 %

Rumorosità
</= 67 dBA

Motore aspirante
1,3 kW

UTENSILI ABBINABILI

Utensili elettrici di potenza massima
1000 W

Utensili pneumatici

Alimentazione aria compressa, secca e pulita
ISO8573-1:2010 Classe 1.4.2

Pressione di alimentazione max (*)
9 bar/126 Psi

Accessori

Tubo doppio aria/aspirazione B7049.0000.1

Tubo aspirazione 5m+attacco B7051.0000.1

Manicotto multistadio attacco utensile B8400.0003.1

sia - biffignandi s.p.a.
Via Circonvallazione Est 2/6
27023 Cassolnovo (PV)
Telefono 0381.920111 FAX 0381.92272
infocus@biffignandi.it
www.biffignandi.it